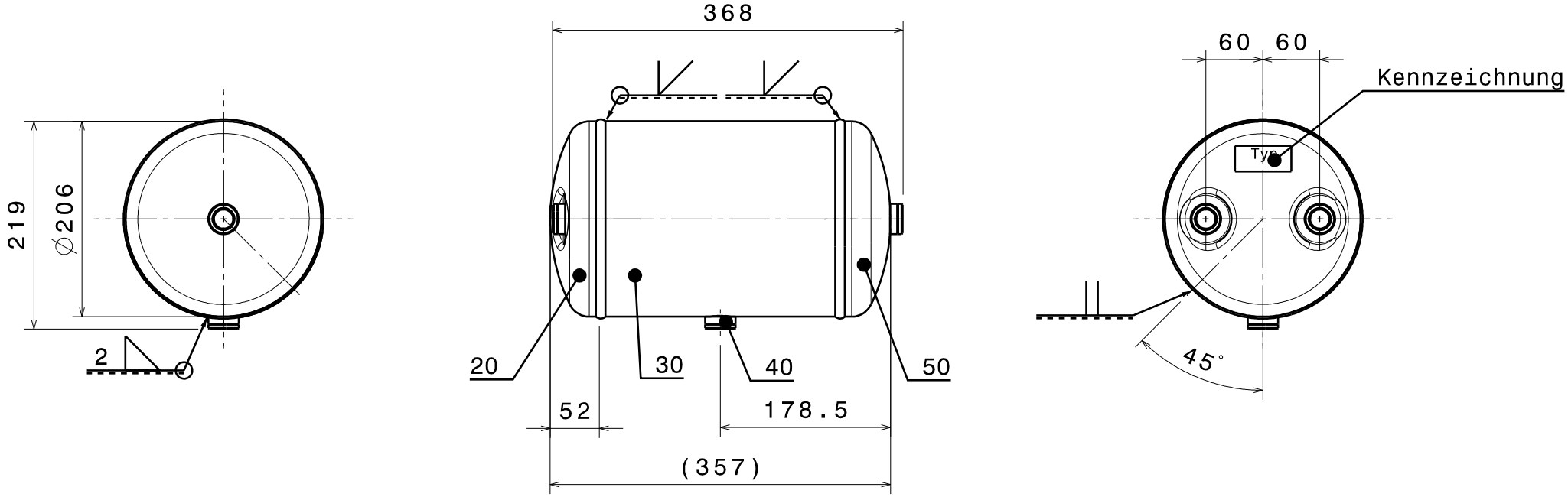
219
∅206
2
368
20
30
40
50
52
178.5
(357)
60
60
Kennzeichnung
Typ
45°